Eyes have Ears

Boitier Interface Interface Lunette unifié

Harwdare

- Ebyte E32-868T30D 868 MHz Lora SX1276 Module RF Longue portée
- ESP32 NodeMCU Module WLAN WiFi Development Board
- Lunette vision tête haute Optivent ORA-02 ou Altitude EyeWear AR1
- Antenne 868MHz 7dbi
- Alimentation 5v type batterie 18650

Schéma de câblage

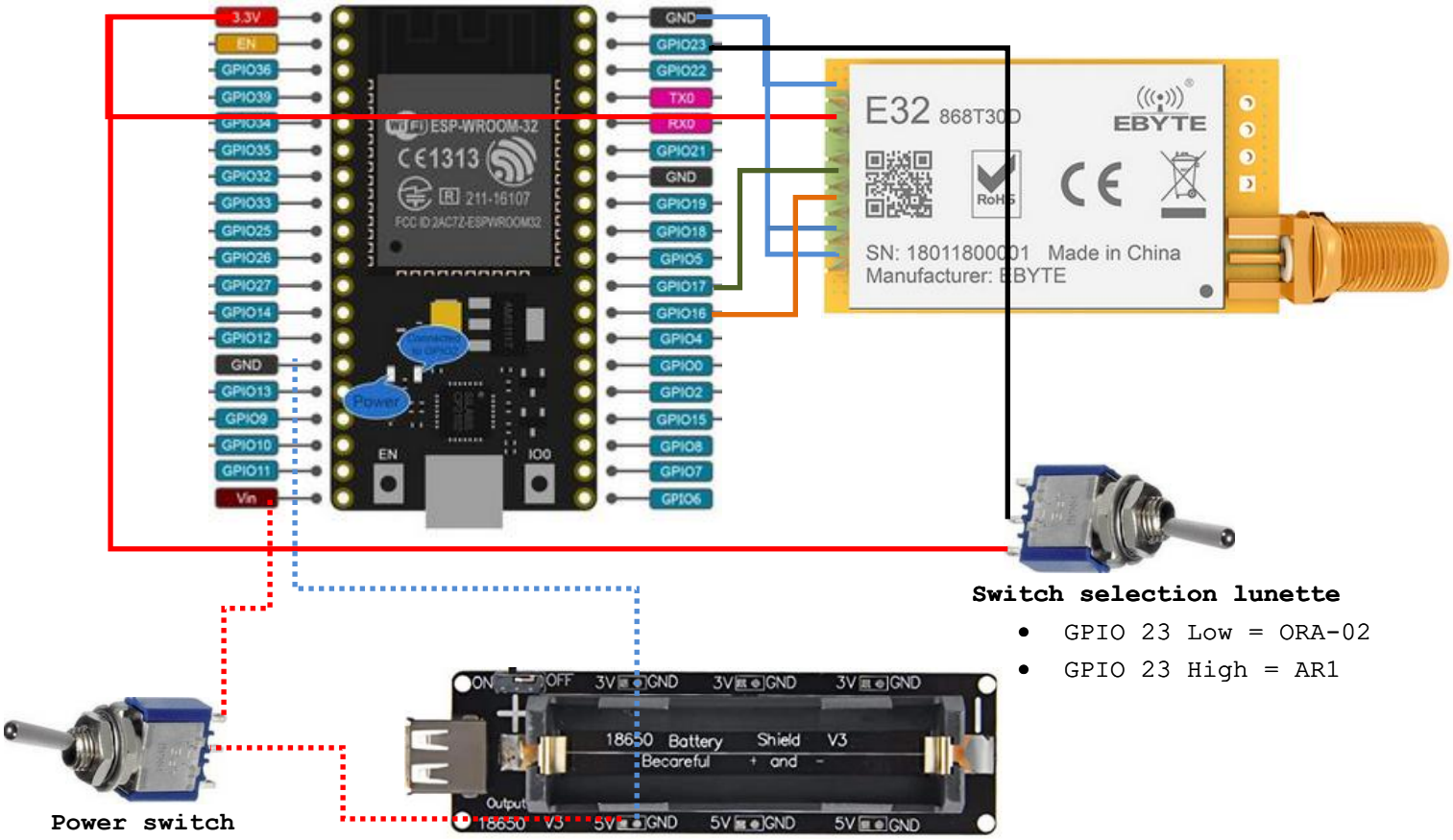

Switch selection lunette

- GPIO 23 Low = ORA-02
- GPIO 23 High = AR1

Power switch

Configuration E32 868T30D

- Utilisation des paramètres
- Baud Rate 19600

type	Default parameter values: : C0 00 00 1A 17 44						
Model	Frequency	Address	Channel	Air data rate	Baud rate	Parity	Transmitting power
E32-868T30D	868MHz	0x0000	0x06	2.4kbps	9600	8N1	1W

Software

EyeHaveEar-Boitier-Interface-lunette-unifi_-V01.00.00.ino